Scheda Tecnica
Graffe 16NC

TECHNICAL SHEET - 16NC SERIES STAPLES

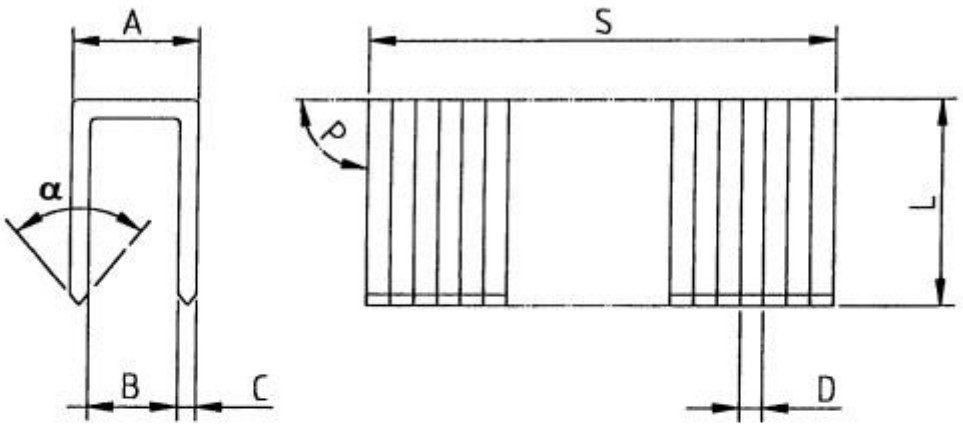

A	LARGHEZZA DELLA TESTA	mm	12.10 ± 0.1
B	ALTEZZA DELLA TESTA	mm	9.30 ± 0.1
C	SPESSORE DEL FILO	mm	1.30 ± 0.01
D	LARGHEZZA DEL FILO	mm	1.56 ± 0.01

L GAMMA DI LUNGHEZZE (tol. +0/-0.3 mm)

20	25	30	32	35	38	40
45	50	55	60	63		

S	LUNGHEZZA DELLA STECCA mm	109 ± 0.5	
α	ANGOLO DEL PUNTO	~ 70°	CISEL POINT
P	ANGOLO DELLA STECCA	90° ± 30'	

MATERIALE	:	UNI EN 10016-2/96
CARICO DI ROTTURA	:	900-1000 N/mm²
FINITURA	:	STANOX
RIVESTIMENTO	:	COMBI-COATED
PUNTI PER STECCA	:	70

AR Srl - Via Ippolito Nievo, 19 – 20145 Milano - Italia - Tel. 0039 02 4989657 - Fax 4985431
Cap. Soc. € 110.400 int. versato – P.I./C.F. 11218060157
R.E.A. di Milano 1447666 Registro Imprese N° 34545/8486/01
info@ar-srl.com – ar-srl@legalmail.it